107276/1941

Monteringsanvisning

Ekeby

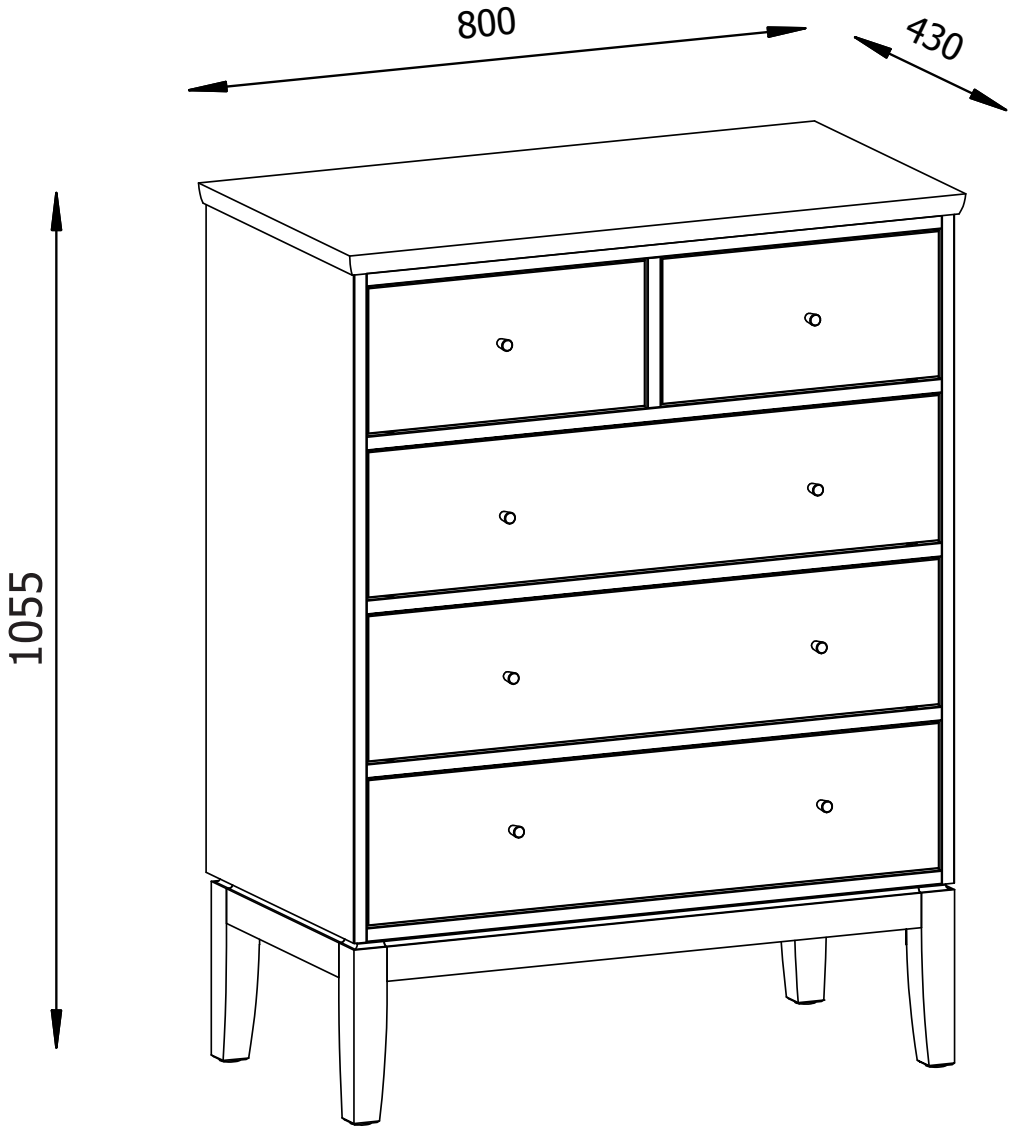

Du behöver

ca 25 minuter

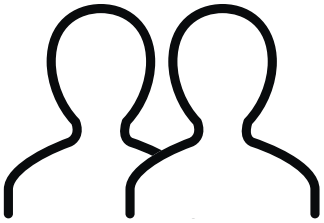

2 personer

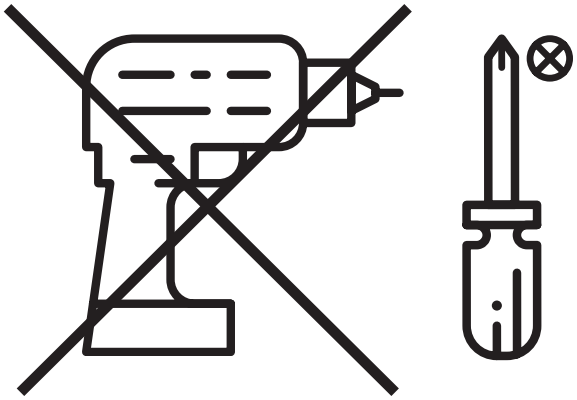

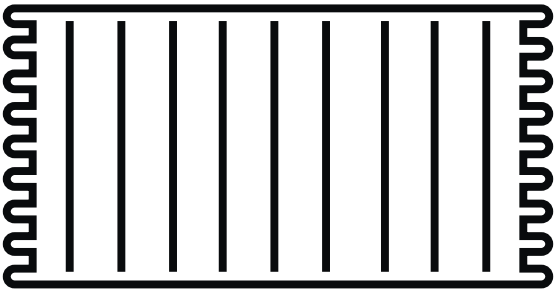

Lägg din produkt på ett mjukt underlag när du monterar

Har du frågor om monteringen av dina möbler?
Hör av dig till din närmaste Mio-butik!

Ingående delar

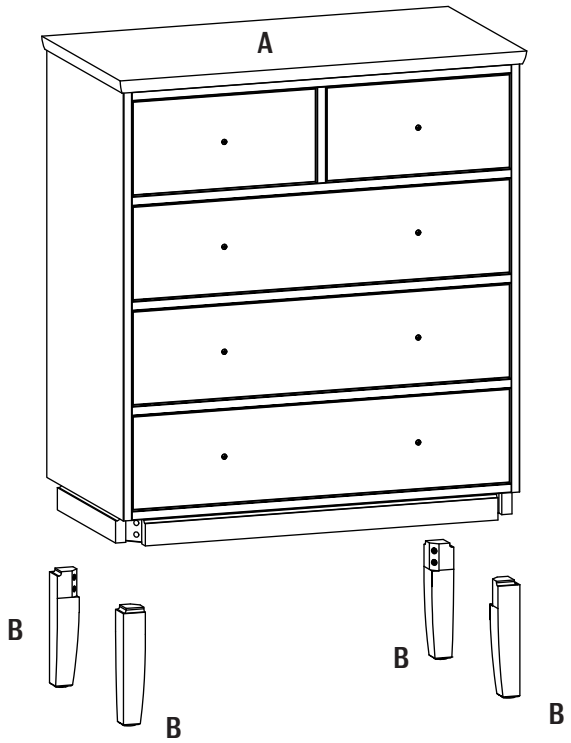

	QTY	mm
A	1	800x430x835
B	4	220x43x43

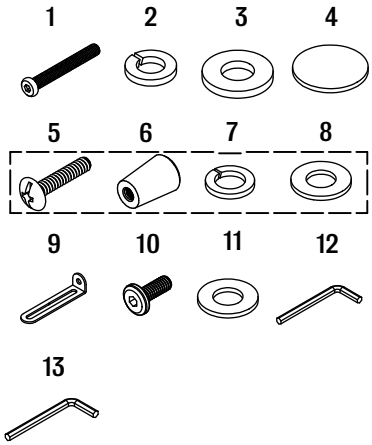

Nr	QTY	mm
1	8	M8x50
2	8	Ø8
3	8	Ø8/16
4	4	Ø25
5	8	M4x22
6	8	Ø16x22
7	8	Ø4
8	8	Ø4/Ø9
9	2	85x18x22

Nr	QTY	mm
10	2	M6x16
11	2	Ø6x16
12	1	N4
13	1	N5

Montering

Följ instruktionerna steg för steg

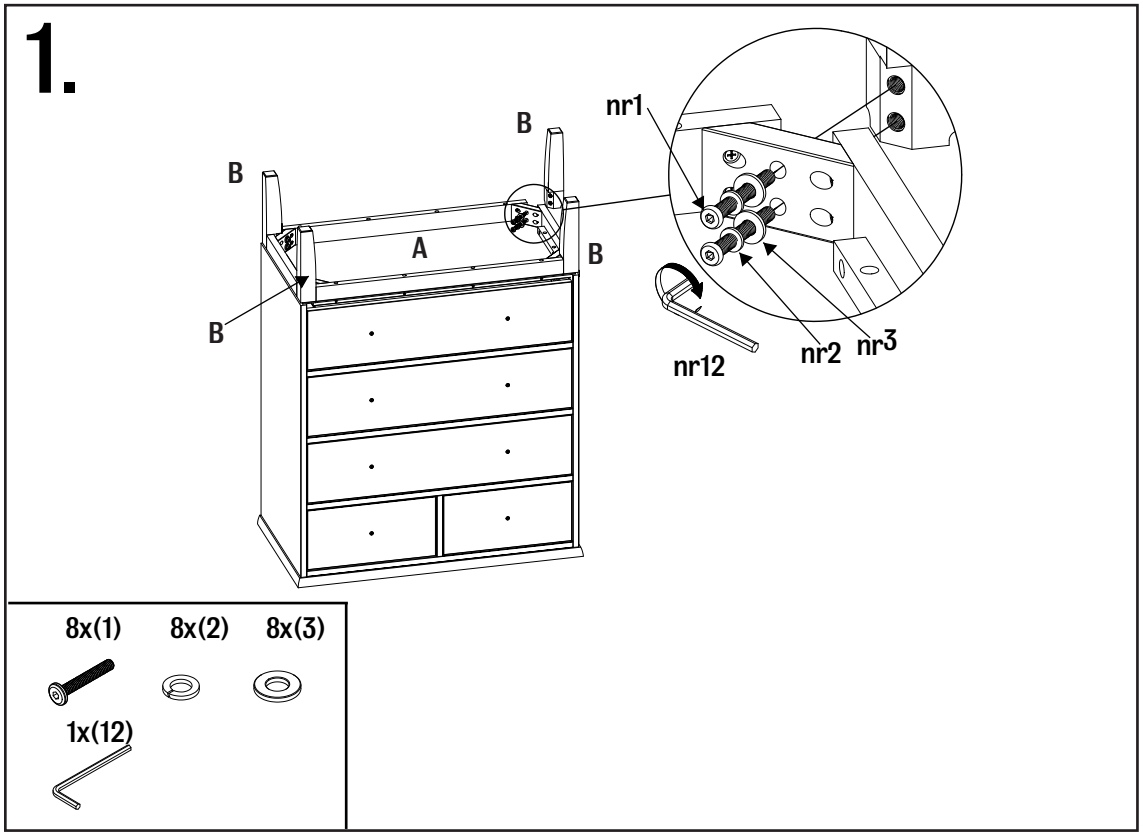

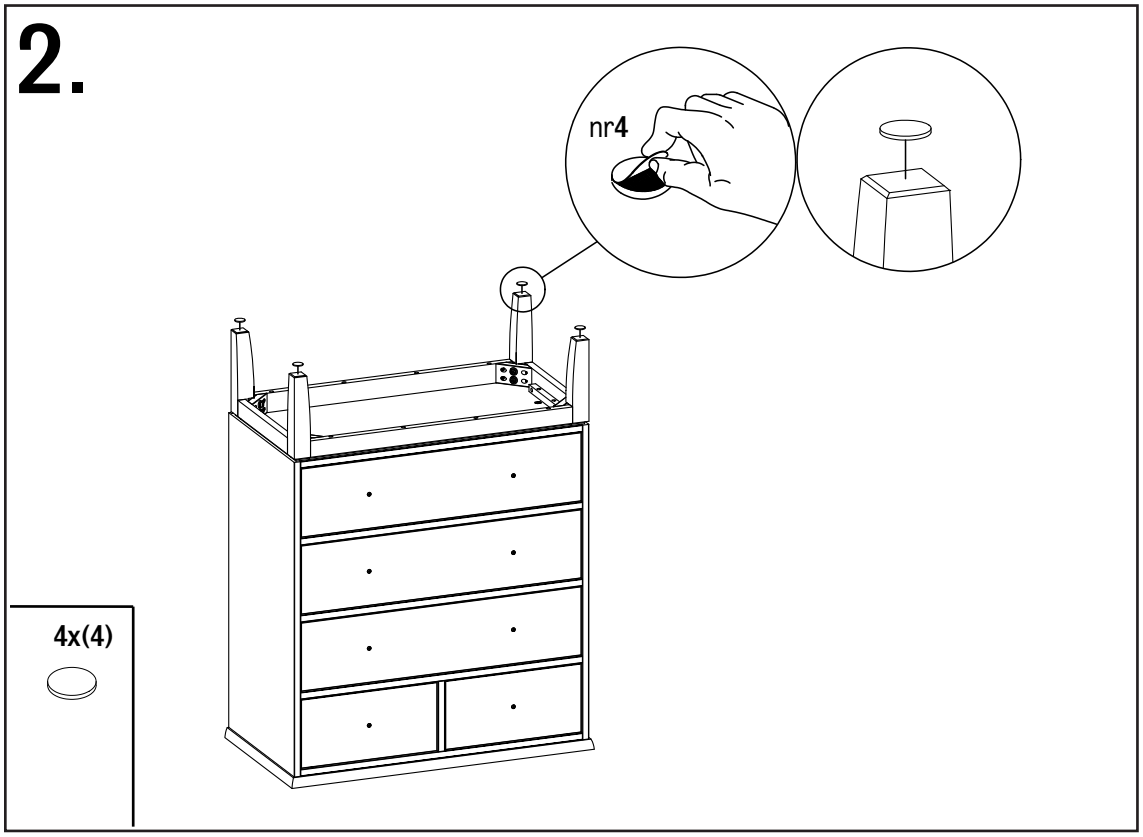

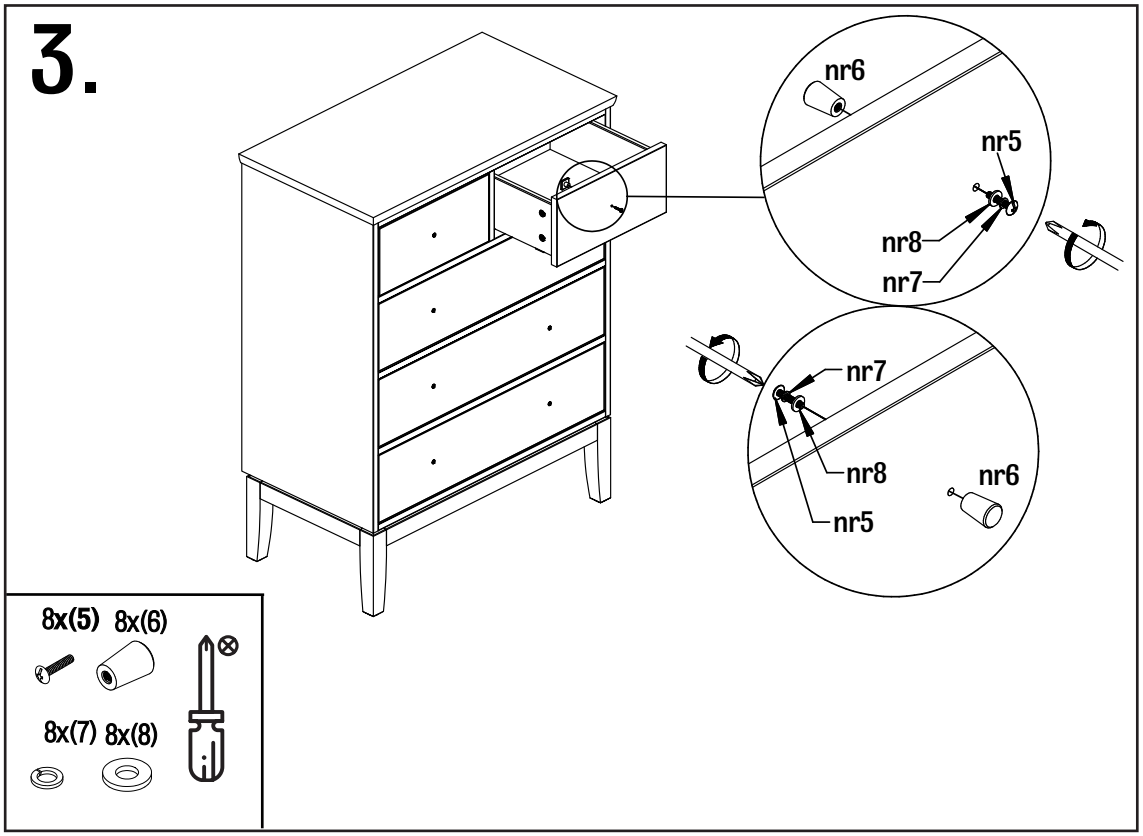
3.
nr6
nr5
nr8
nr7
nr7
nr8
nr6
nr5
8x(5)
8x(6)
8x(7)
8x(8)

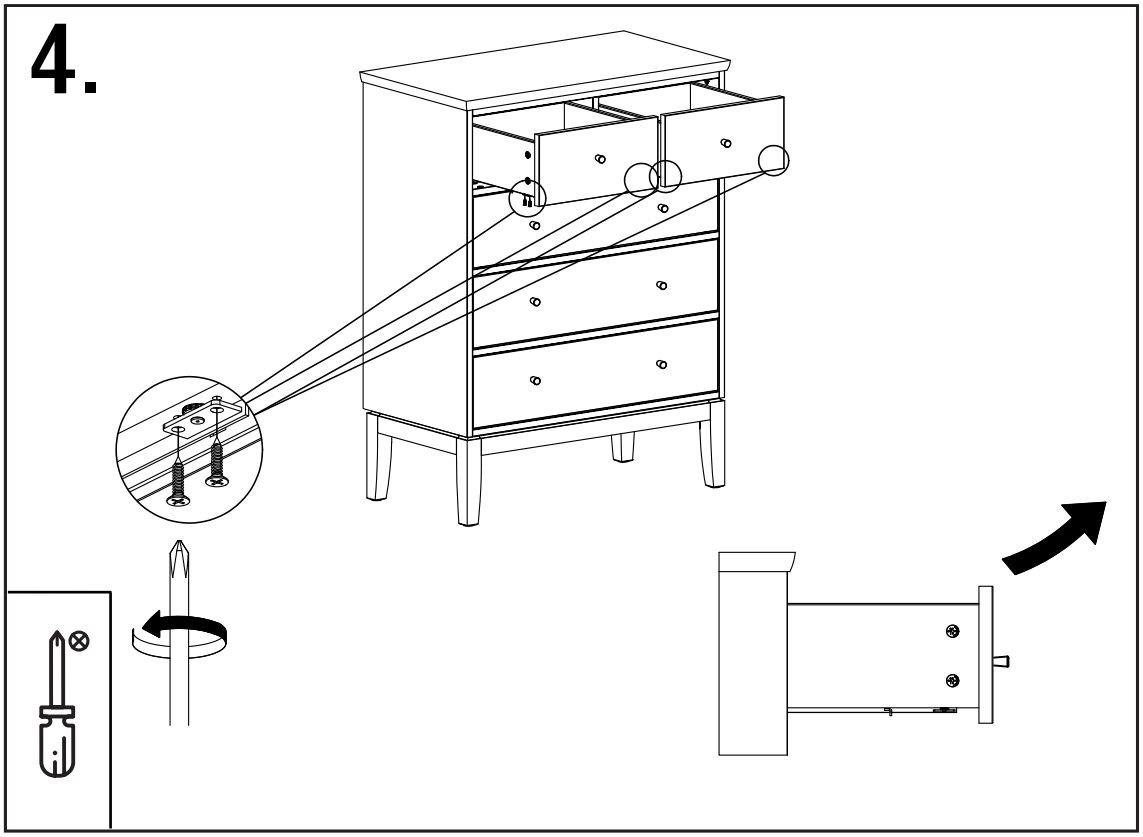
4.

5.

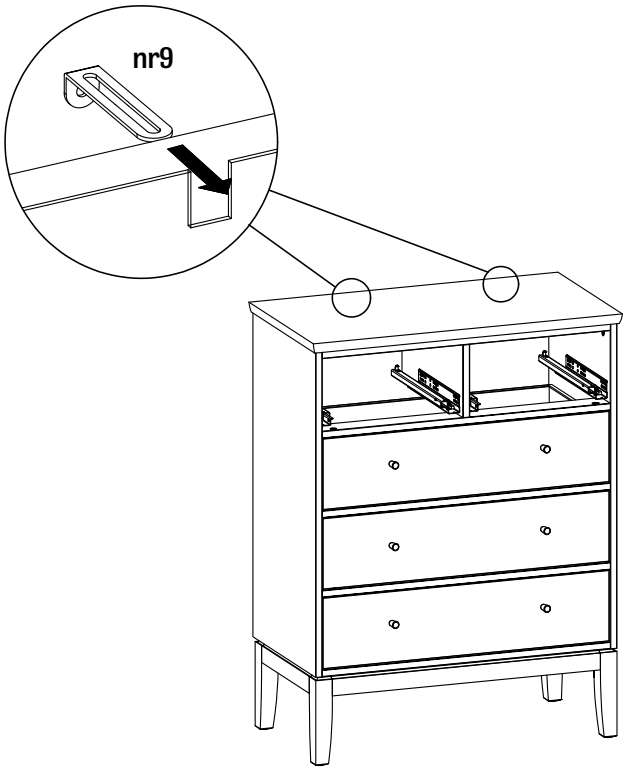

2x(9)

6.

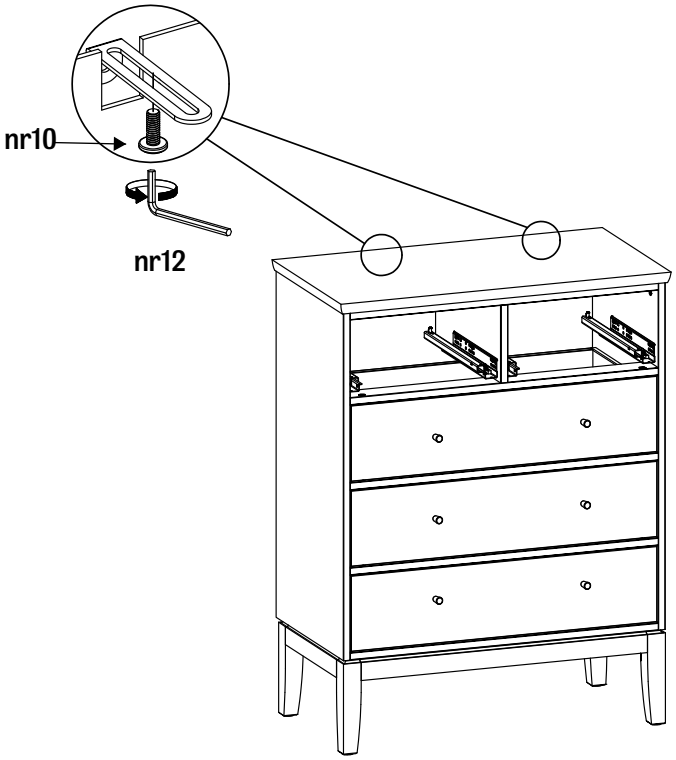

2x(10)

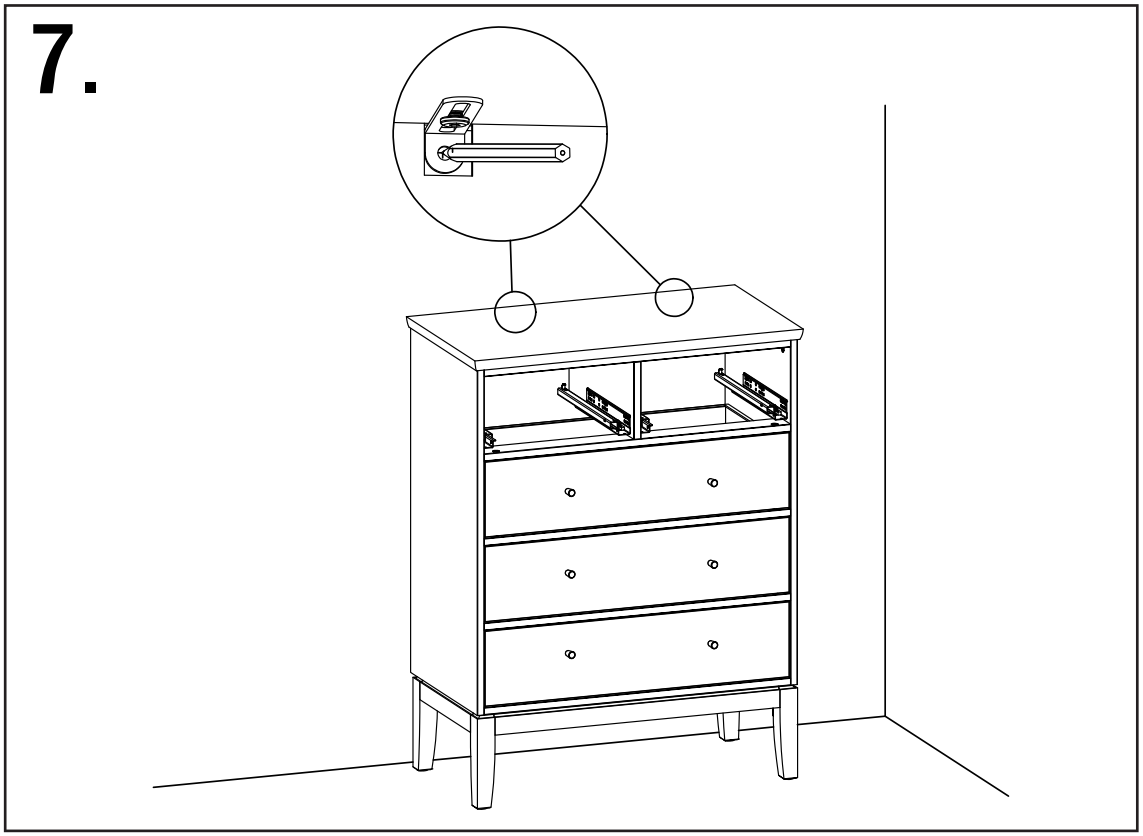
7.

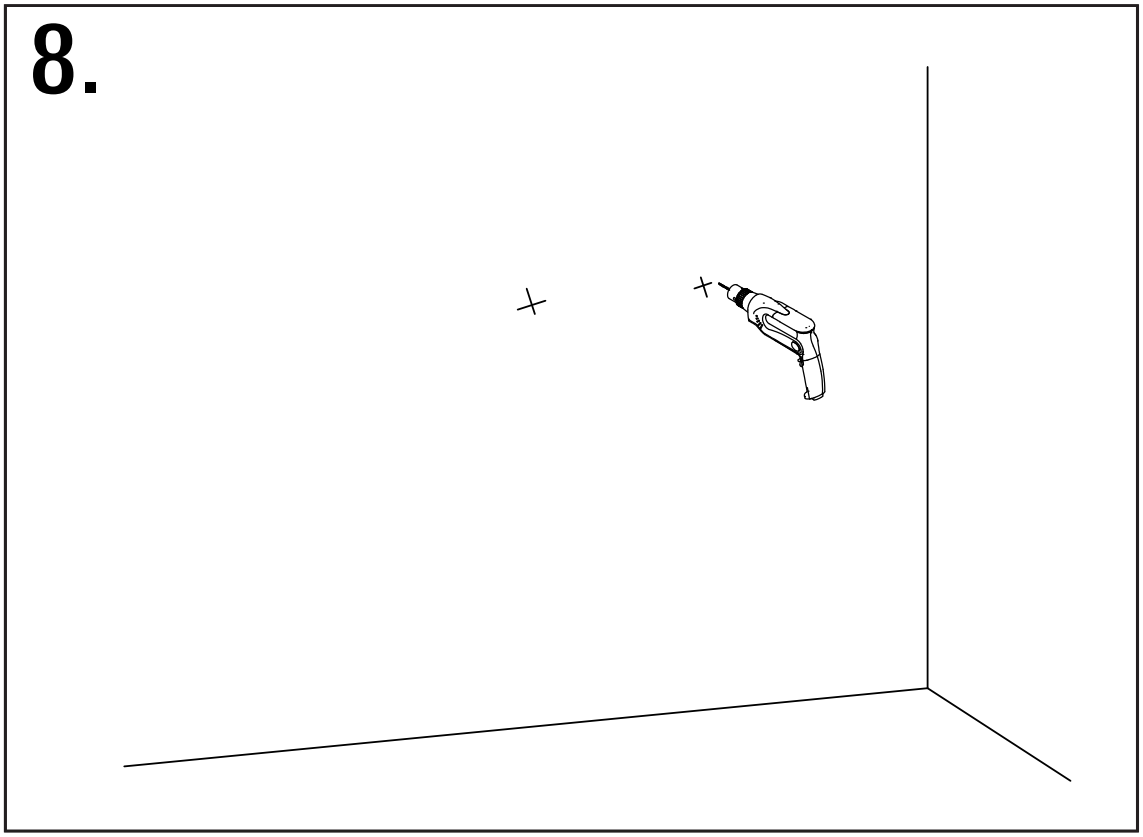
8.

9.

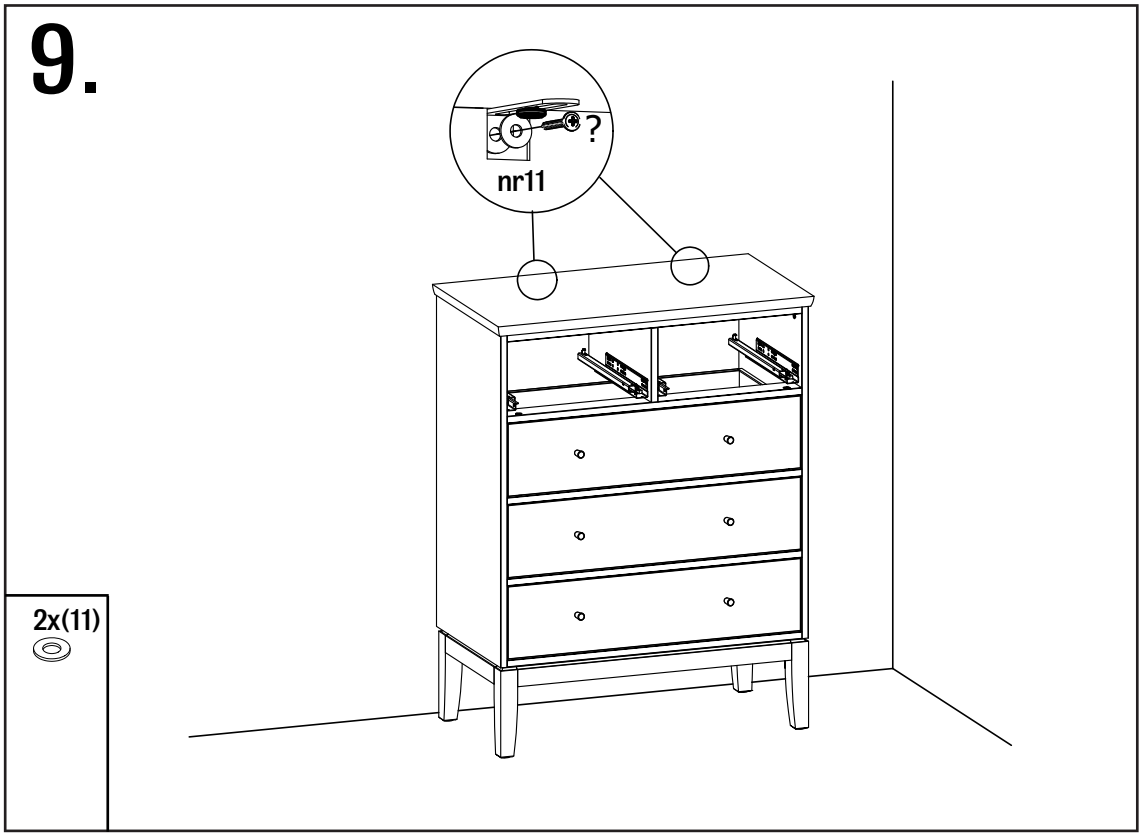

10.

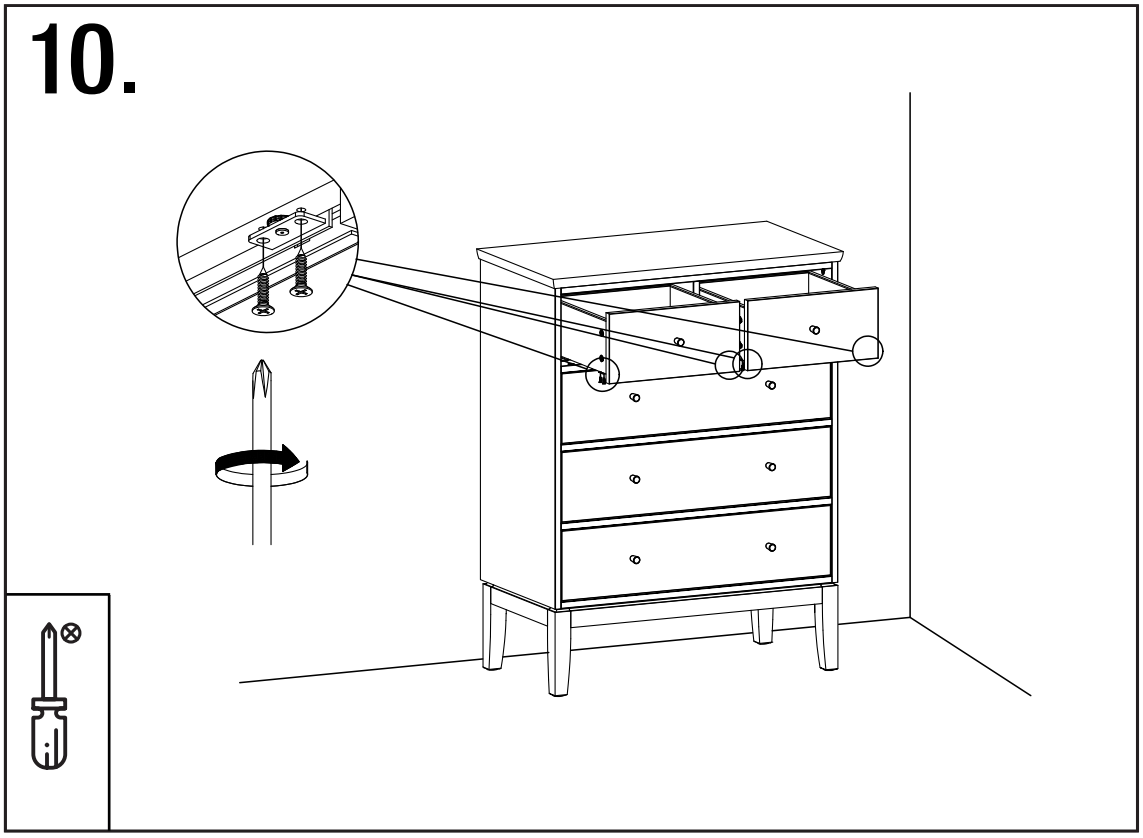

11.

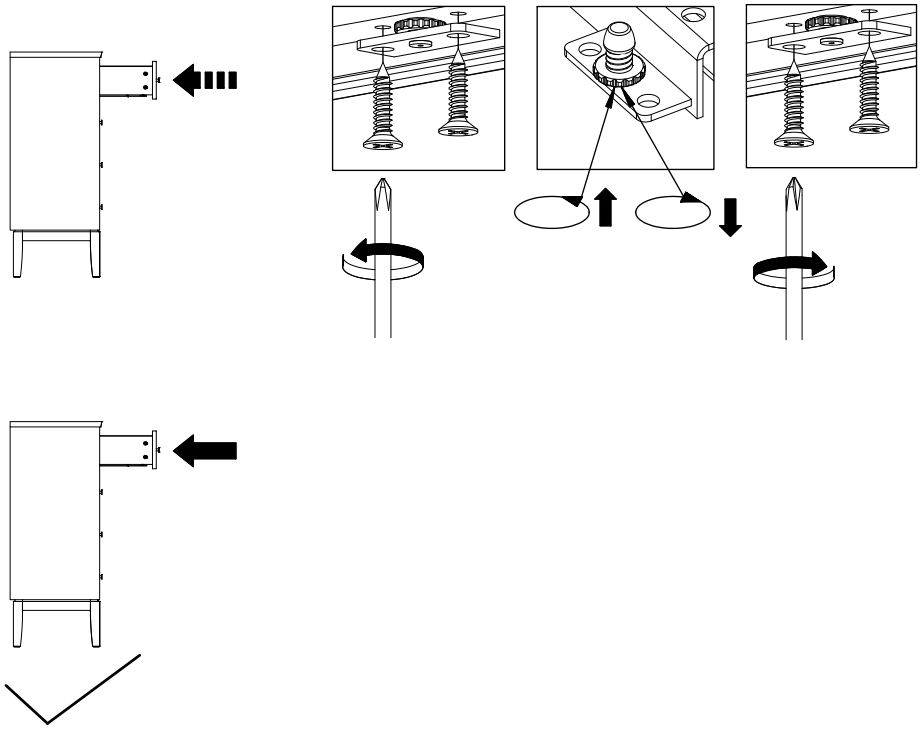

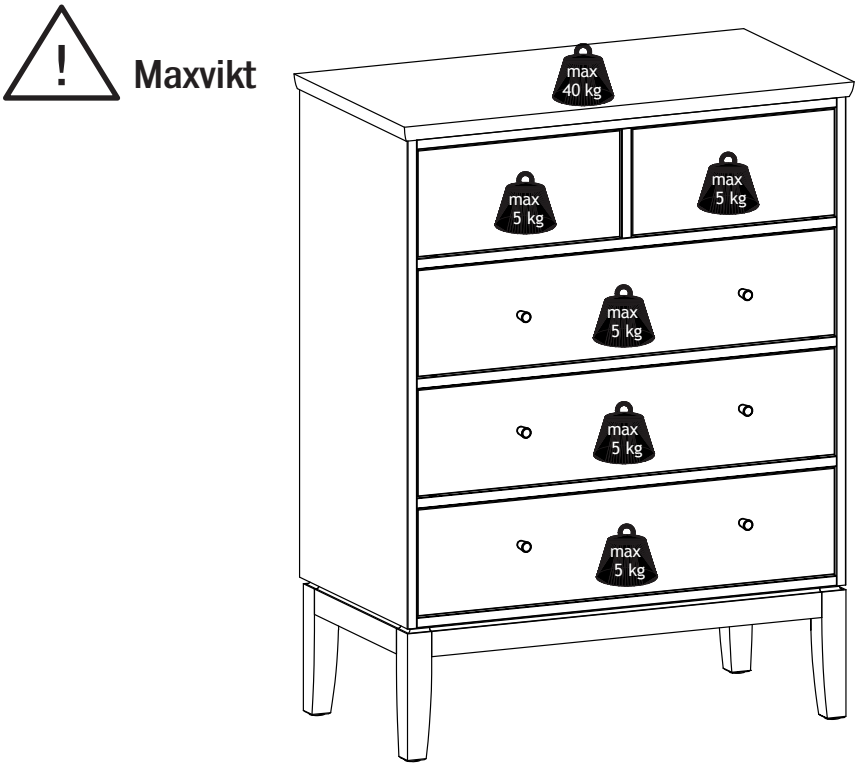

INRED SNYGGT OCH TRYGGT!

Det är viktigt att känna sig trygg i sitt hem, särskilt när man har barn. Varje år sker många olyckor orsakade av vältande möbler – olyckor som enkelt hade kunnat undvikas. Här är några sätt att säkra din nya möbel från att tippa:

En form av tippskydd; band som skruvas fast i väggen

Förankra
alltid möbeln i väggen. Använd tippskyddet som följer med möbeln (alla möbler som är mer än 75 cm höga bör levereras med tippskydd). Se monteringsanvisningen och utgå från den typ av vägg du har.

Förhindra
att ett barn klättrar på möbeln, eller på annat sätt hänger på den.

Förvara
tunga föremål så långt ner som möjligt, aldrig i möbelns övre delar. Tänk på att alla möbler inte är gjorda för att bära upp t ex tunga teveapparater – för dessa finns speciella mediamöbler.

VILKEN SKRUV SKA ANVÄNDAS?

1. **Gipsvägg med träreglar:** Fäst skruven direkt i regeln.
2. **Gipsvägg utan träreglar:** Använd plugg med skruv.
3. **Massiv betongvägg:** Använd plugg med skruv.
4. **Ihålig betongvägg:** Använd vikplugg/expander.

1.

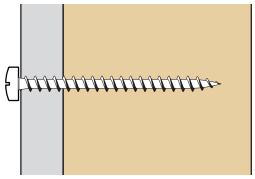

Träskruv

2.

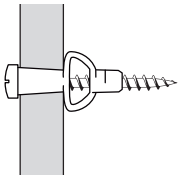

Plugg med skruv

3.

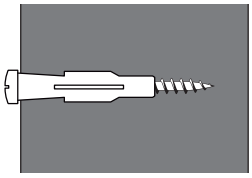

Plugg med skruv

4.

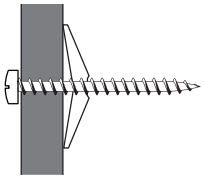

Vikplugg/expander med skruv

En form av tippskydd; vinkeljärn

Är du osäker på vilka skruvar du ska använda, kontakta alltid en bygghandel eller järnaffär.